SWIR镜头系列

型号		AZURE-NV3514SWIR
分辨率		60lP/mm
靶面尺寸		4/3″
接口		M42×1（T）
焦距		35mm
F值		F1.4~F16
后截距		9.1mm
光圈类型		M-Iris
视场角（D×V×H）	2/3″ 靶面	31.2°×18.7°×25.4°
	1/2″ 靶面	25.75°×15.62°×20.7°
	1/3″ 靶面	17.86°×10.77°×14.33°
畸变		＜-0.4%
工作距离		0.3m~∞
设计波长		900~1700nm
滤镜尺寸		M46×0.75
尺寸		¢55×54.17mm
重量		292.3g

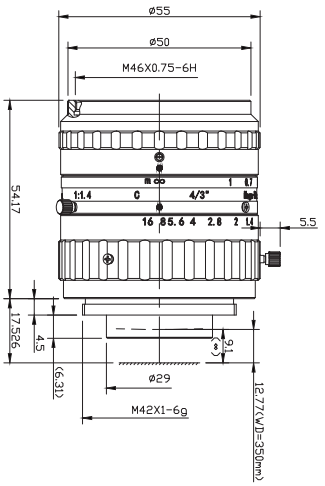

福建浩蓝光电有限公司
地址: 福建省福州市高新区海西科技园创新园15号楼
电话： +86-0591-83850581　公司官网：http//www.azurephotonics.com