V口线扫镜头系列

型号	ELS-98/3.5V16K-0.29X		
分辨率	100 1P/mm		
焦距	98mm		
放大倍率	0.27X	0.29X	0.31X
工作距离	354mm	380.9mm	406mm
物相总长	563.14	540.02	515.59
工作F#（全开）	4.87	4.96	5.06
F#	3.5mm		
景深	1.87	1.651	1.474
畸变	<0.03%		
后截距	45.63mm		
靶面尺寸	62mm		
滤镜尺寸	M55×0.75		
法兰距	86.12	88.06	90.49
重量	-		

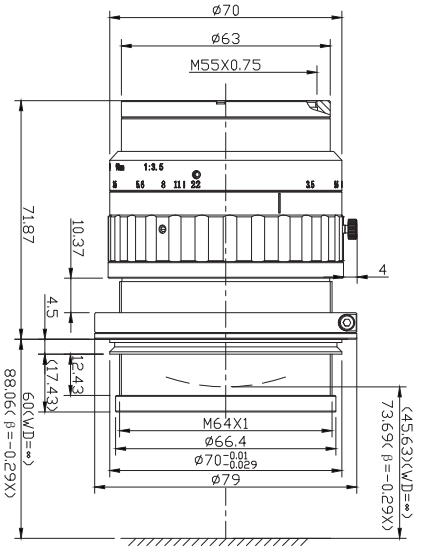

福建浩蓝光电有限公司
地址：福建省福州市高新区海西科技园创新园15号楼　网址：http//www.azurephotonics.com　电话：+86-0591-83850581