1000万像素定焦镜头系列

2/3”靶面手动光圈定焦镜头

型号		AZURE-3518M10M
分辨率		200IP/mm
靶面尺寸		2/3”
接口		C
焦距		35mm
F值		F1.8~F16
后截距		12.42mm
光圈类型		M-Iris
视场角 (D×V×H)	2/3 “靶面	12.58°×7.56°×10.07°
	1/2 “靶面	9.45°×5.68°×7.56°
	1/3 “靶面	6.3°×5.05°×3.78°
畸变		＜-0.1%
工作距离		0.3m~∞
设计波长		400~700nm
滤镜尺寸		M34×0.5
尺寸		¢39×43.5mm
重量		125g

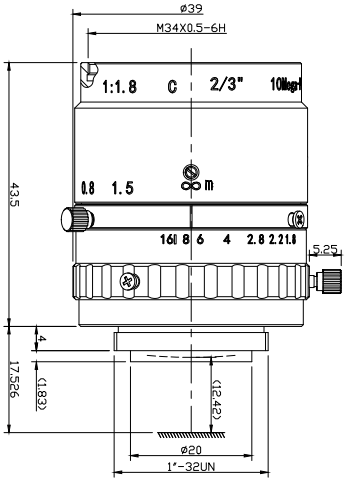

福建浩蓝光电有限公司
地址: 福建省福州市高新区海西科技园创新园15号楼
电话： +86-0591-83850581　公司官网：http//www.azurephotonics.com